ՀՈՒՀՈՒՄՆԵՐ

ՏԵՍՔ ԳԻՄԱՑԻՑ Մ 1:50

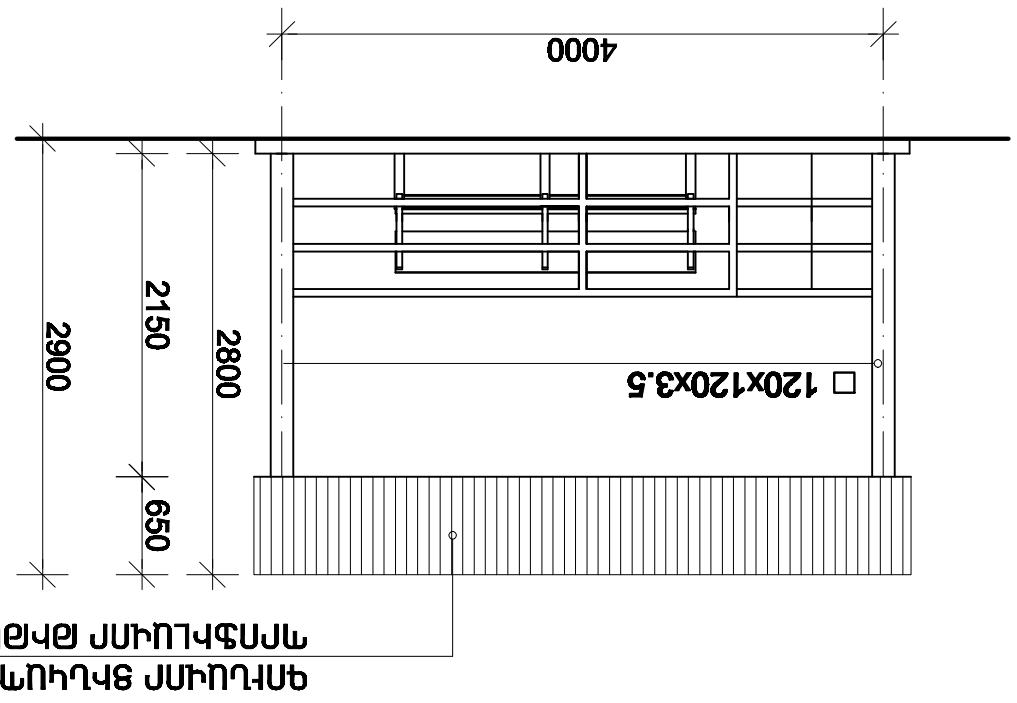

ՏԵՍՔ ԿՈՂՔԻՑ Մ 1:50

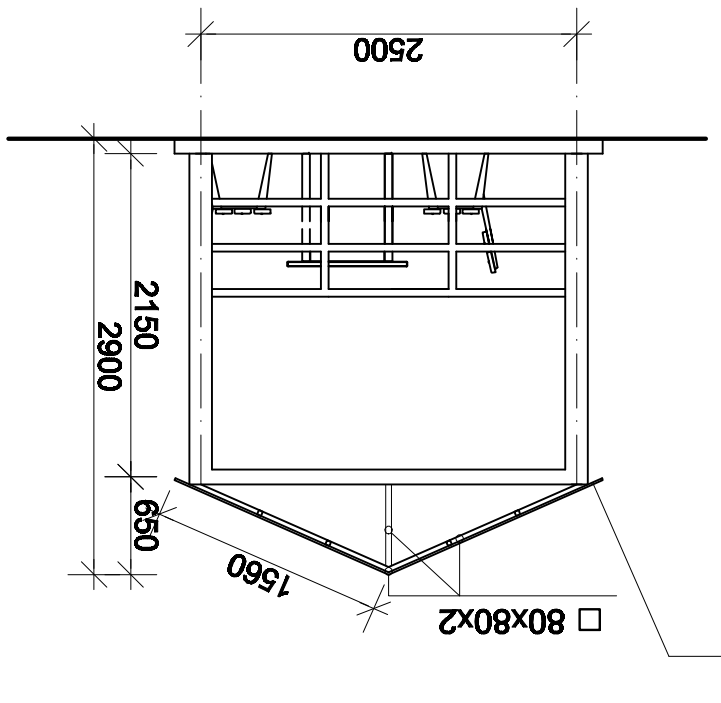

ԿՏՐՈՒՇՔ 1-1 Մ 1:50

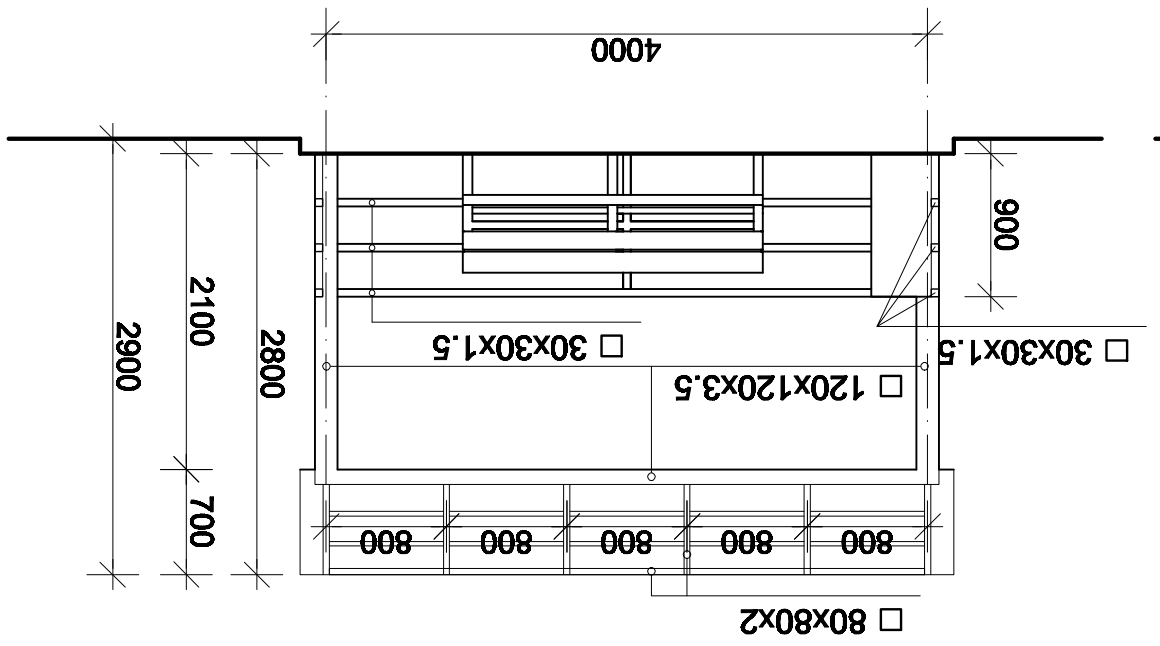

ՀԱՏԱԿԱԳԾ Մ 1:50

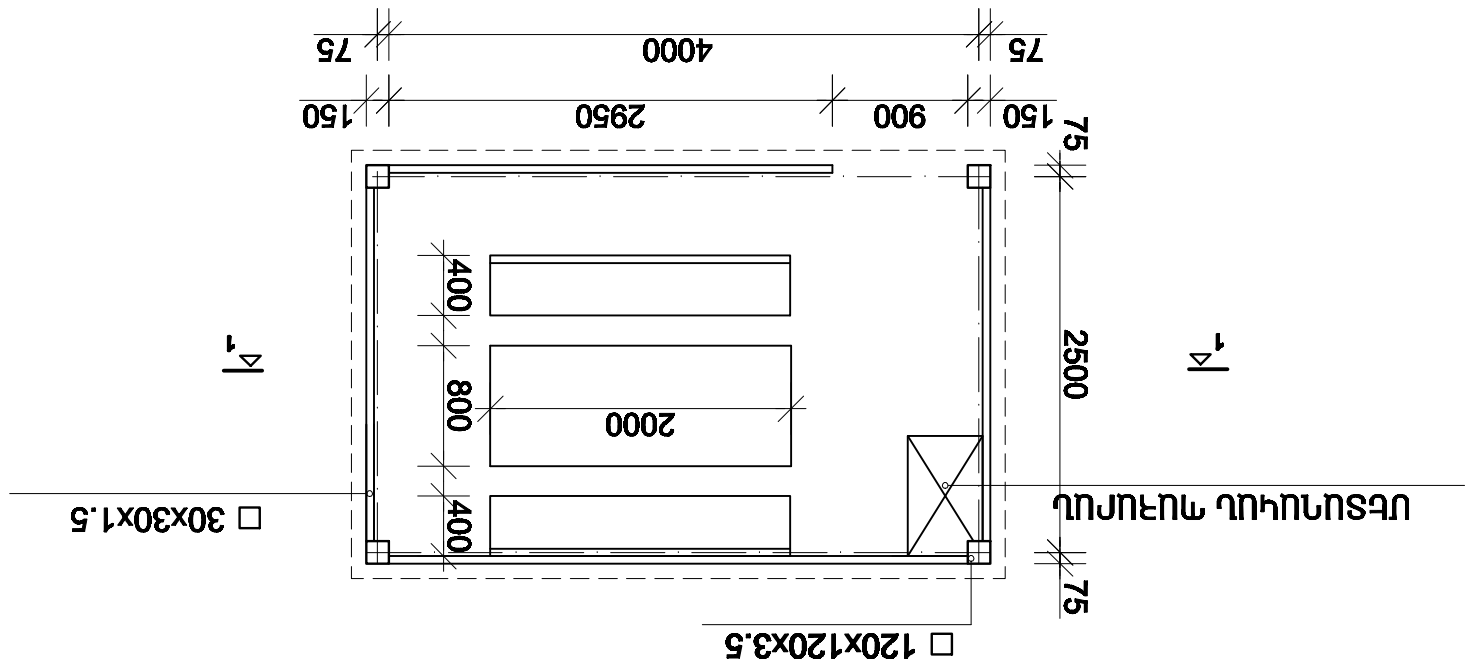

ԾՈԾԿԻ ՀԱՏԱԿԱԳԾ Մ 1:50

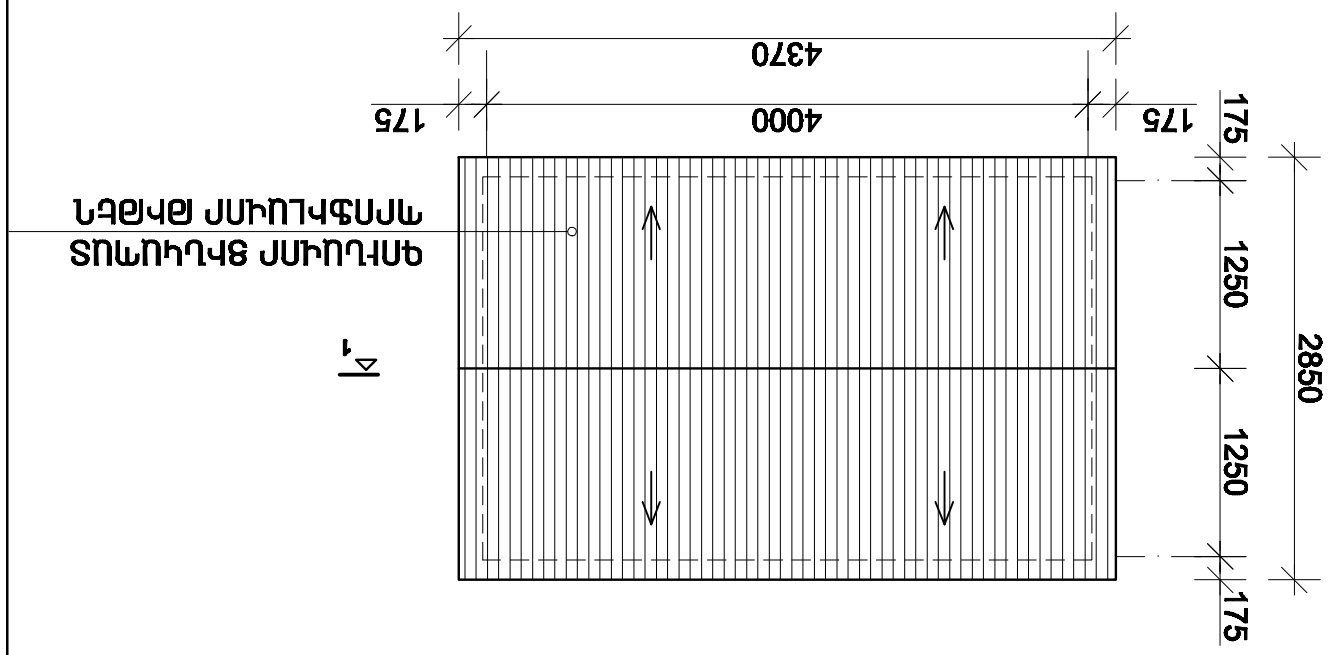

ԳՈՒՄԱՅՆԱՑՈՒՄ

ԵՐԵՍՈՒՍԱԿԱՆ ՍԵՂՄԱԿԱՆ (ՏՈՒԵՏ)	12.5 ք.մ
ԳՈՒՄԱՅԻՆ ՑԱԿԱՊԱՏԱՍ ՊՈՂՊԱԼԱՅԻՆ ՌԵԼԵՖ	14.0 ք.մ
□ 120x120x3.5	0.135 տն
□ 80x80x2	**0.11 տն**
□ 30x30x1.5 (ԿԱՀԱՐԱՍՈՒՄ)	0.03 տն
□ 30x30x1.5 (ՊԱՅՐԱՓԱՑՈՒՄ)	0.07 տն
ԲԵՏՈՆԵ ԵՐԳԱՔԱՐ (8x20սմ)	**13.6 գ.մ**

ԵՐԵՍՈՒՍԱԿԱՆ ՍԵՂՄԱԿԱՆ (2 հատ)	200x40սմ
ԵՐԵՍՈՒՍԱԿԱՆ ՍԵՂՄԱԿԱՆ (1 հատ)	200x80սմ
ԵՐԵՍՈՒՍԱԿԱՆ ՊԱՏՈՒՀԱՆ (1 հատ)	50x80x90սմ
ԳՐՈՒՑԱՍՏՈՒՆԱԿԻ ԵՐԵՍՈՒՍԱԿԱՆ ՍՄԱԾԻՆ Հ ՇԵՐՏ ՅՈԳՈՒՆԵՐԻՀԻՄ	**35 ք.մ**

ՇԱՐԵ-6	Ն. ՊԱՊԱՅԱՆԸ		Ներկայացված գծագրերի կիրառումը հեղինակային իրավունքով պաշտպանված է: Արգելվում է գծագրերը փոխանցել երրորդ անձանց առանց հեղինակի թույլտվության: ԵՐ"ՊԱՇՏՊԱՆ-14/04
ԱՇԽԱՏԵՑ	Ա. ԱՍԱՏՈՒՐՅԱՆԸ		
			ՊԱՐԱՄԵՏՐԵՐ
			ՕՄԻԼ / ԱՇԽ / ԱԾԽՏԵՍԻ
			ԱԼ / 6 / 3
			ԳՐՈՒՑԱՍՏՈՒՆԱԿԻՐ
			«ՄՐՈՄԱՐ Ի.ԵԿԱՏ»

MIROMAR architectural studio